Gewerbegebiet Deulowitz, Guben

Qualifizierung Medieninfrastruktur - Auswechslung Mittelspannungskabel Klaus-Herrmann-Straße

IPROconsult

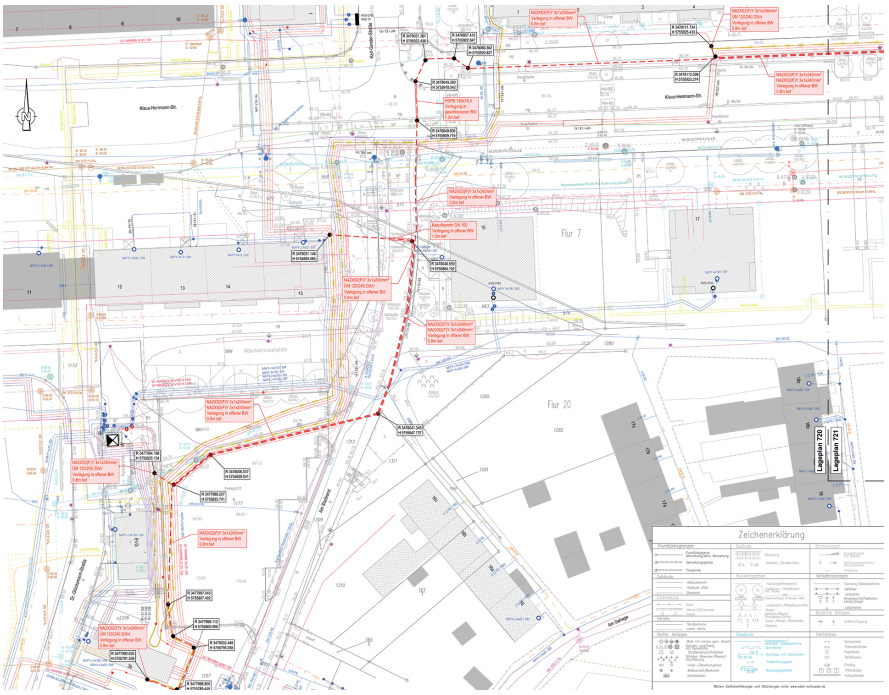

Teillageplan Mittelspannungstrasse

Auftraggeber
Stadt Guben

Leistungen
Ingenieurbauwerke LP 2 - 8
Örtliche Bauüberwachung

Ingenieurbauwerke
Jan Pfefferkorn
Kostenplanung/Ausschreibung
Stephan Mickan
Christian Mai

Planungszeitraum
08.2023 - 08.2024
Fertigstellung
03.2025

Baukosten brutto
KG 200-600 ca. 185.000 EUR

Die Stadt Guben plante die Qualifizierung der Medieninfrastruktur im Gewerbegebiet Deulowitz auf Grund von konkreten Ansiedlungsvorhaben. Dazu sollte in der Klaus-Herrmann-Straße ein Mittelspannungskabel ausgewechselt werden. Der Netzbetreiber Energieversorgung Guben GmbH wurde bei der Planung und Ausführung der Leistungen mit einbezogen. Die hier beschriebenen Leistungen beinhalten den Tiefbauteil. Die elektrotechnische Ausrüstung ist nicht Bestandteil der Planung.

Arbeitsgrundlage für die Tiefbauplanung war eine Grobtrassenplanung mit Angaben zu Anbindepunkten und Trassenbelegung.
Unter Einholung und Beachtung des umfangreichen innerstädtischen Medienbestandes wurde die Trassenführung kollisionsfrei in ausführungsreife geplant und mit allen Versorgungsträgern sowie den zuständigen Ämtern und Behörden abgestimmt.

Der Kabelgraben hat in der Regel eine Tiefe von 0,80 m und eine Breite von 0,40 m. An Kreuzungen von Straßen werden die Kabel in Schutzrohren Kabuflex DN 160 verlegt. Hier ist der Kabelgraben 1,20 m tief und 0,60 m breit. Bei Straßenquerungen in geschlossener Bauweise sind Schutzrohre PEHD d180x16,4 einzubauen.

Die Baumaßnahme erstreckte sich über eine Länge von ca. 820 m.

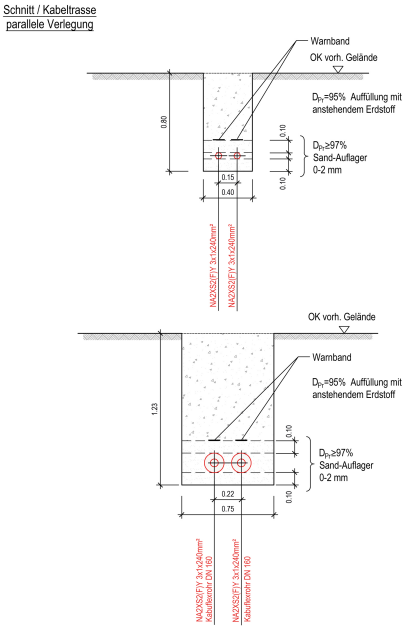

Detail Rohrgrabenquerschnitt

IPROconsult

Diese Seite ist zu löschen!

Kontaktdaten Auftraggeber
Stadt Guben
Gasstraße 4
03172 Guben

Telefon: +49 3561 6871 0
E-Mail: info@guben.de

Achtung: Laut Datenschutzverordnung dürfen personenbezogene Daten wie personalisierte Mailadressen oder Durchwahlen nicht ohne Erlaubnis verwendet werden. Sollten diese im Internet auffindbar sein, können sie angegeben werden.
Zur Sicherheit sollten zentrale Mailadressen und Telefonnummern verwendet werden.